DETALLE DE PUERTA SECCIONAL VERTICAL DOCKS & DOORS – 8' X 10'– PUERTA SECCIONAL

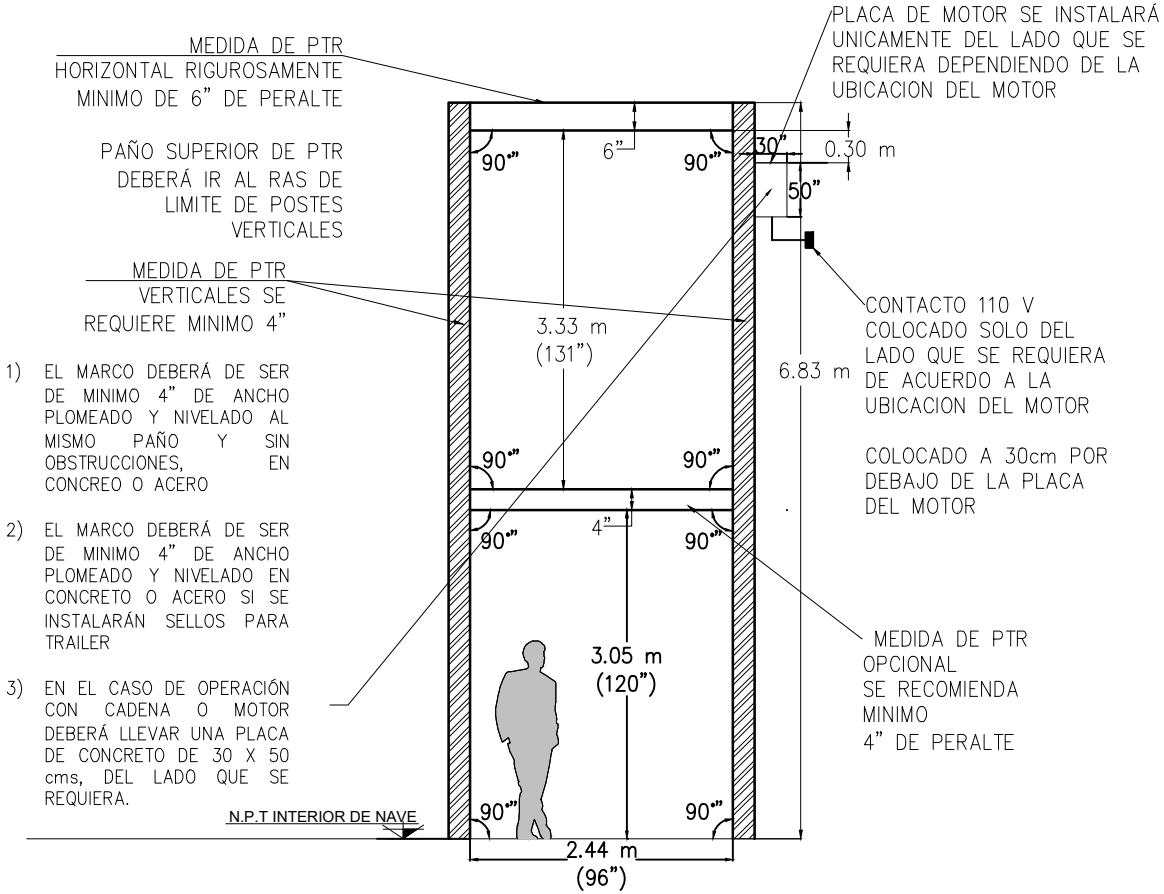

1) EL MARCO DEBERÁ DE SER DE MINIMO 4" DE ANCHO PLOMEADO Y NIVELADO AL MISMO PAÑO Y SIN OBSTRUCCIONES, EN CONCREO O ACERO

2) EL MARCO DEBERÁ DE SER DE MINIMO 4" DE ANCHO PLOMEADO Y NIVELADO EN CONCRETO O ACERO SI SE INSTALARÁN SELLOS PARA TRAILER

3) EN EL CASO DE OPERACIÓN CON CADENA O MOTOR DEBERÁ LLEVAR UNA PLACA DE CONCRETO DE 30 X 50 cms, DEL LADO QUE SE REQUIERA.

DETALLE DE CORTINA VISTA INTERIOR

DOCKS & DOORS
DETALLE INSTALACIÓN DE ANDÉN

NOMBRE DEL SOLICITANTE:

MUNICIPIO DE :

NOMBRE DEL PROYECTO:

DIBUJO / PROYECTO: DIEGO LOPEZ	AUTORIZO
FIRMA	FIRMA

ZAPOPAN, JALISCO, A FEBRERO DE 2023